# РУКОВОДСТВО ПО ЭКСПЛУАТАЦИИ СМЕСИТЕЛЯ SEAMAN COMO

## ПРИМЕНЕНИЕ:

Смеситель данного типа устанавливается:

- В системе центрального водоснабжения;
- В системе с гидроаккумулятором;
- В системе с водонагревателем (газовой колонкой);
- В системе с гидравлически управляемыми проточными водонагревателями.

**ВНИМАНИЕ! Смеситель не разрешается устанавливать с накопителями, не создающими давление (открытые водонагреватели).**

## ТЕХНИЧЕСКИЕ ХАРАКТЕРИСТИКИ:

- Максимальная температура горячей воды 70 °С
- Минимальное давление воды О,5 Бар
- Оптимальное давление воды 1,5 Бар
- Максимальное давление воды 10 Бар
- Различие давлений холодной и горячей воды +/-10%
- Минимальный расход воды при давлении в сети 5 Бар составляет не менее 4,2 л/мин.

Дня сохранения минимального коэффициента шума при полном давлении потока воды свыше 5 Бар необходима установка редуктора. Для нормальной работы смесителя при значительном различии давления холодной и горячей воды обязательна установка понижающего редуктора.

## РЕКОМЕНДАЦИИ ПО УСТАНОВКЕ:

Рекомендуется установка фильтров очистки воды от механических примесей со степенью очистки не более 100 микрон, а между фильтром и смесителем установить трубы, не подверженные коррозии (например, медные или пластиковые). Фильтры грубой очистки воды предотвратят выход из строя керамических пластин смесителя (из-за попадания между ними ржавчины и мелких предметов, находящихся в водопроводной системе).

Необходимо периодически развинчивать сменные фильтры и промывать их в проточной воде, т.к. они со временем забиваются, что влияет на чистоту воды и на эксплуатацию смесителя. Эти работы необходимо проводить с периодичностью одни раз в три месяца при условии постоянной эксплуатации смесителя. Максимальная температура горячей воды 70 °С.

- Перед установкой смесителя убедитесь в правильности подвода водопроводной сети;
- Промыть трубы холодной и горячей воды;
- Установить сифон;
- Закрепить смеситель и присоединить трубки (шланги) к трубам горячей и холодной воды (горячая вода слева, холодная справа);
- Закрепить корпус смесителя на эксцентриках; для затяжки гаек, имеющих декоративное гальваническое покрытие, должны применяться ключи с мягкими губками или прокладками;
- При соединении излива к корпусу смесителя, смазать резиновые уплотнения на изливе специальной смазкой или мылом;
- Выкрутить аэратор и включить воду для промывки внутренних частей смесителя, плотно ввернуть аэратор в излив смесителя;
- Проверить присоединение на герметичность;
- Проверить функциональность смесителя.

## УХОД ЗА СМЕСИТЕЛЕМ:

Для сохранения внешнего вида поверхности рекомендуется производить чистку от известкового налета мягкой тканью или замшей. Мытье корпуса следует производить мыльным раствором, с последующей промывкой водой и удалением влаги сухой мягкой тряпкой. Остатки жидкого мыла также могут вызывать повреждения декоративного покрытия. В случае их попадания на корпус изделия, необходимо тщательно промыть место попадания чистой водой.

**ЗАПРЕЩАЕТСЯ: Использовать при чистке химическими средствами (кислоты, щелочи, ацетон, хлорид аммония и другие хлорсодержащие компоненты), а также порошками и пастами грубозернистой структуры.**

**В ДАННОМ СЛУЧАЕ ПРОИЗВОДИТЕЛЬ НЕ НЕСЕТ ОТВЕТСТВЕННОСТЬ ЗА ПОВРЕЖДЕНИЕ ПОВЕРХНОСТИ!**

**ВНИМАНИЕ! Использование средств, не рекомендованных для чистки продукции из нержавеющей стали AISI-304, тоже может привести к повреждению поверхности смесителя.**

Неравномерность струи воды, появление шума является следствием загрязнения аэратора. После длительного использования при отложении накипи (особенно в районах, где вода имеет повышенную жесткость) аэратор следует очистить:

- Отвернуть аэратор в сборе;
- Вынуть из корпуса аэратора резиновую прокладку и набор фильтров;
- Промыть от загрязнения набор фильтров под струей воды;
- Вставить набор фильтров и резиновую прокладку в корпус аэратора и плотно завернуть аэратор в корпус смесителя.

**ПРОИЗВОДИТЕЛЬ ОСТАВЛЯЕТ ЗА СОБОЙ ПРАВО ВНОСИТЬ ИЗМЕНЕНИЯ В КОНСТРУКЦИЮ БЕЗ ПРЕДВАРИТЕЛЬНОГО ИНФОРМИРОВАНИЯ.**

**СХЕМА СМЕСИТЕЛЯ SEAMAN COMO**

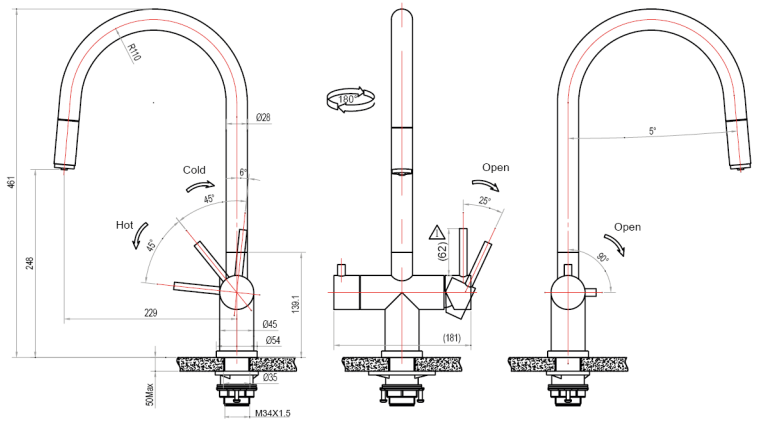


**СХЕМА ЗАМЕНЫ КАРТРИДЖА И КРАН-БУКСЫ**

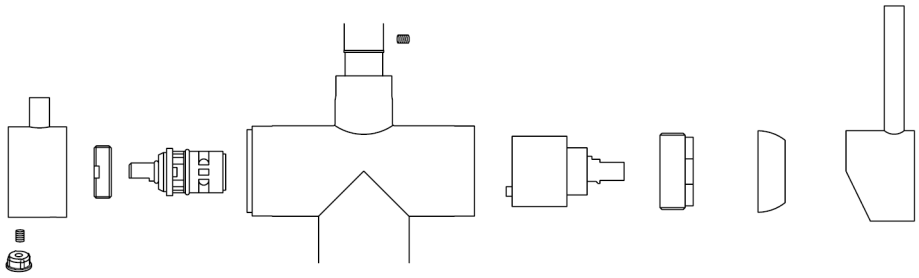

# РУКОВОДСТВО ПО ЭКСПЛУАТАЦИИ СМЕСИТЕЛЯ SEAMAN COMO

seaman.com.ru

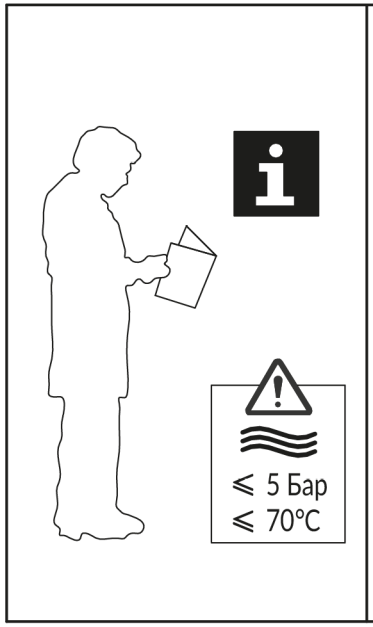


1

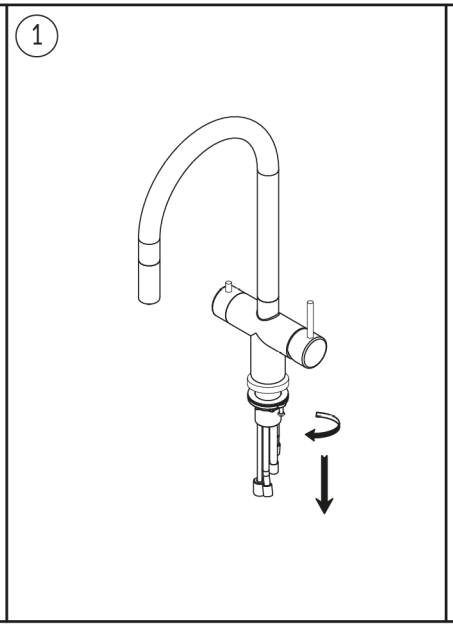

2

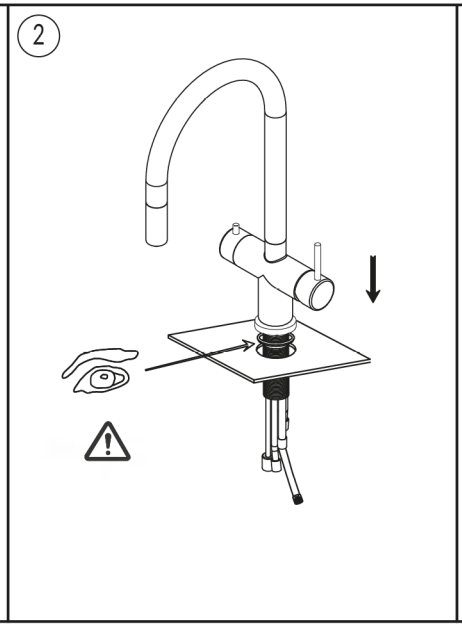

3

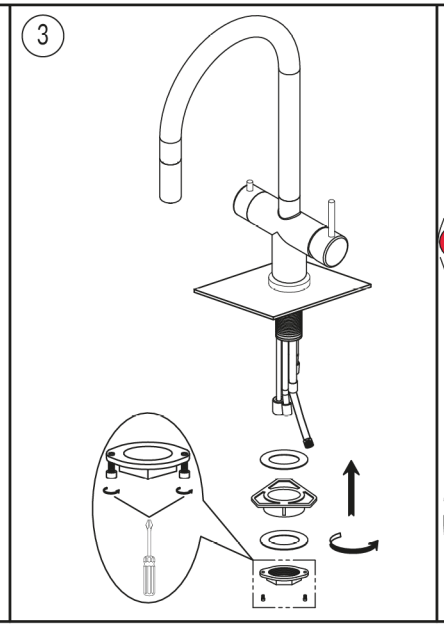

4

Примечание:
наклейка на шланге

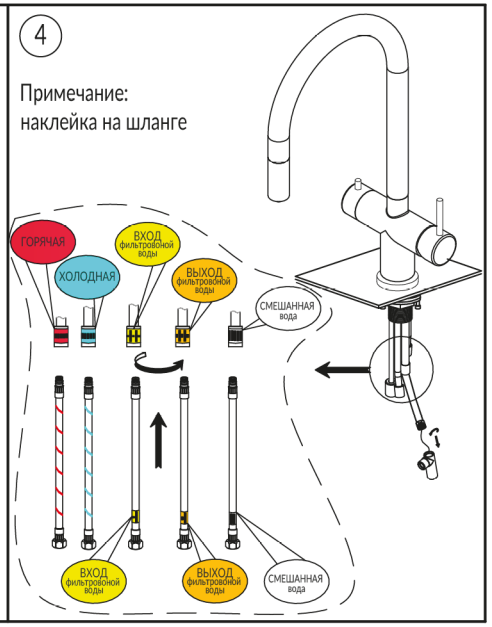


5

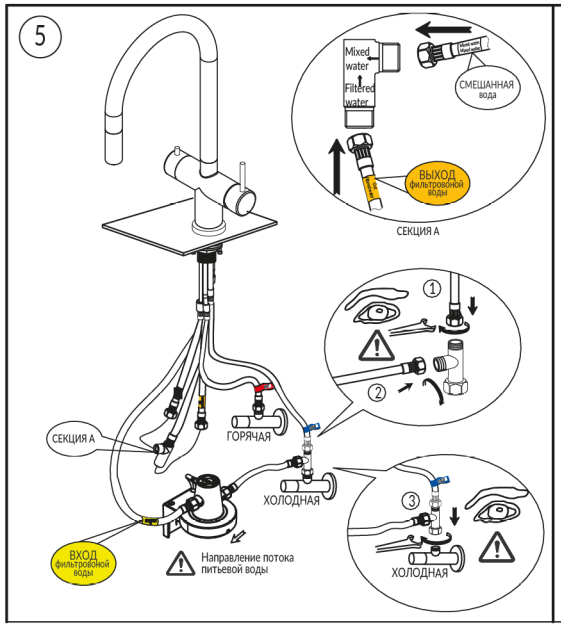

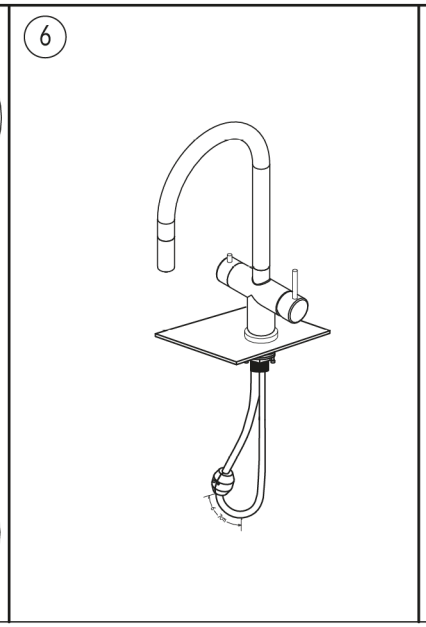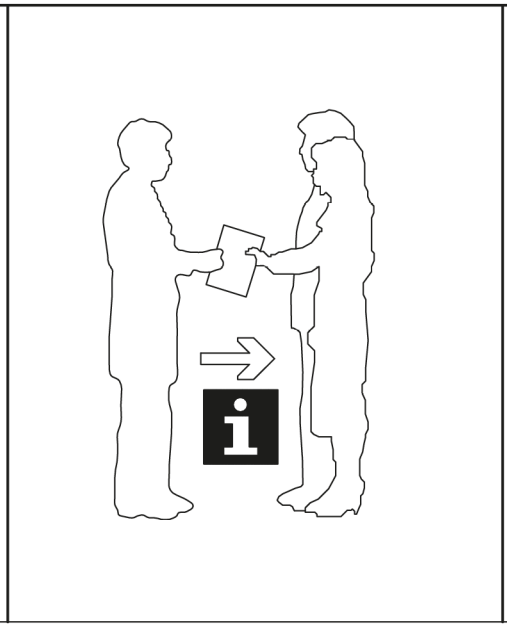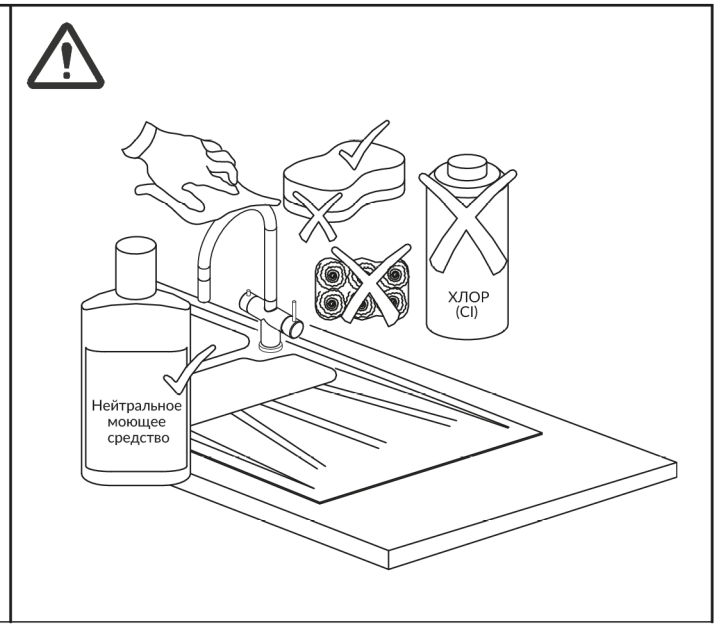
6